Datablad

Varenummer: 296007116105220
Beskrivelse: Keglehjulsgear A704US-1161-P63B5

Mål

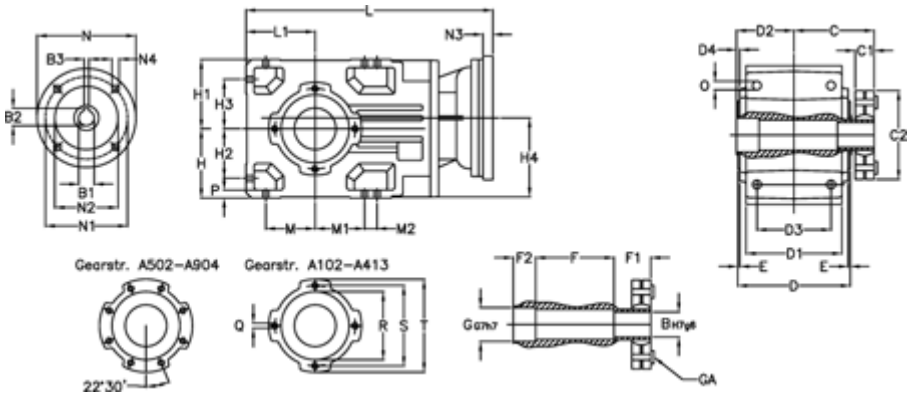

B = 80	D = 285	F2 = 92	L = 555.5	N3 = -
B1 = 11	D1 = 280	G = 82	L1 = 155	N4 = M8x19
B2 = 12.8	D2 = 153.00	GA = 35 NM	M = 110.0	O = 22.0
B3 = 4	D3 = 230	H = 229	M1 = 184.0	P = 18
Betegnelse = A704US-xx-P63 B5	d4 = 10.00	H1 = 155	M2 = -	Q = M14x22
C = 202.0	E = 4.0	H2 = 184.0	N = 140	R = 205
C1 = 44	F = 173.0	H3 = 110.0	N1 = 115	S = 235
C2 = 170.0	F1 = 90.0	H4 = 212.0	N2 = 95	T = 270

Dokumenter, målskitser og brochurer af enhver slags kan indeholde fejl for hvilke Brd. Klee A/S ikke hæfter.